KING 3

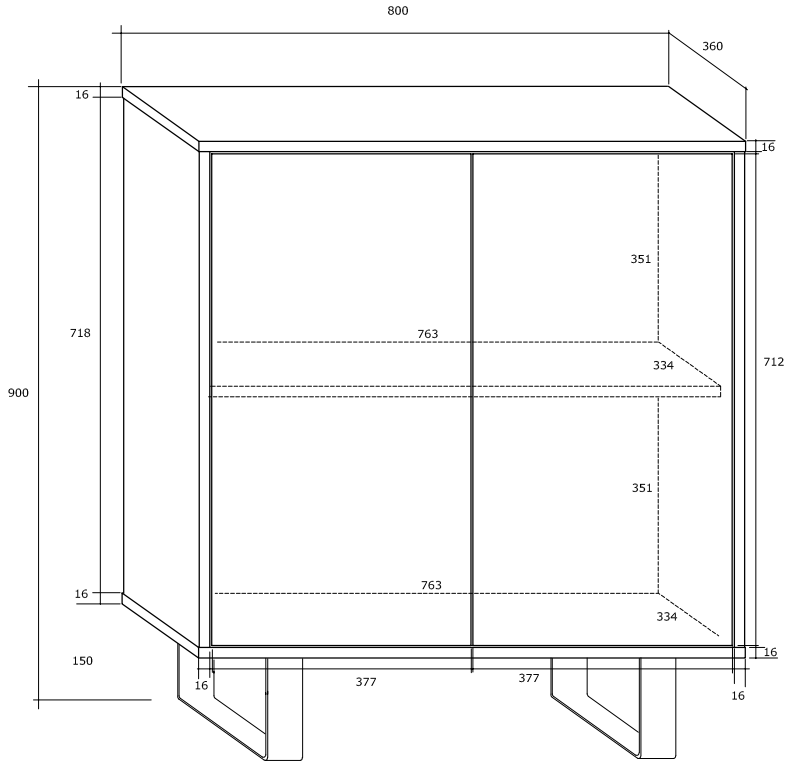
800
360
16
16
351
718
763
334
712
900
351
763
16
334
16
150
16
377
377
16

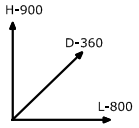
H-900
D-360
L-800