KN-8044S1D

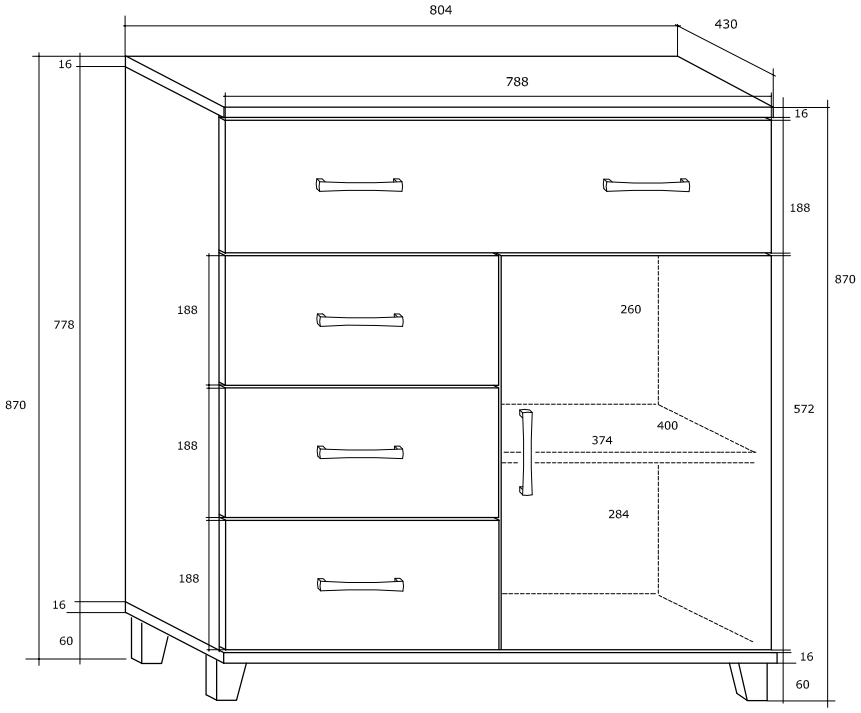
804
430
16
788
16
188
870
188
260
778
870
572
400
188
374
284
188
16
60
16
60

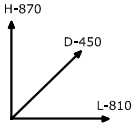
H-870
D-450
L-810